ES

Este producto se suministra con tacos universales de alta calidad, no específicos para anclaje en paredes de yeso laminado (sin alicatar). Es responsabilidad del instalador utilizar el taco más adecuado al tipo de pared en la cual se va a colocar.

Se recomienda utilizar válvulas de descarga libre.
Para limpiar usar agua y jabón. Para conservar aspecto mate, limpiar con un estropajo de material plástico con agua y jabón (No en seco).

EN

This product is provided with universal high quality plastic expansion anchors. They are not specific for dry walls (without tiles).The installation engineer is responsible for using the most adequate expansion anchors for the type of wall where it is going to be installed.

The use of an automatic drainage system is recommended.
Clean with soap and water. Preserve the matt appearance by cleaning with a plastic scourer soaked in soap and water (not dry).

FR

Ce produit est fourni avec des chevilles universelles de haute qualité, elle ne sont pas appropriées pour des murs en placoplâtre (sans carrelage). L'installateur est responsable d'utiliser la cheville la plus adéquate au type de mur où il va installer l'article.

Il est recommandé d'utiliser des robinets à libre décharge.
Pour nettoyer, utiliser de l'eau et du savon. Pour conserver un aspect mat, nettoyer à l'aide d'une éponge en matière plastique, avec de l'eau et du savon (et non à sec).

PT

Este produto é fornecido com buchas universais de alta qualidade, não específicos para encaixe nas paredes de gesso cartonado (sem azulejo). É responsabilidade do instalador utilizar as buchas mais adequadas ao tipo de parede em que vão ser colocadas.

Recomenda-se utilizar válvulas de descarga livre.
Para limpiar usar água e sabão. Para conservar um aspecto mate, limpar com uma esponja de material plástico com água e sabão (Não a seco).

IT

Questo prodotto è fornito con un tassello a muro di alta qualità, non idoneo per il fissaggio diretto su pareti di cartongesso (prive di piastrelle). È responsabilità dell'istallatore verificare l'idoneità della parete dove deve essere collocato.

Si raccomanda di utilizzare valvole di scarico libero.
Per pulire utilizzare acqua e sapone. Per mantenere l'aspetto opaco, pulire con uno strofinaccio in materiale plastico assieme ad acqua e sapone (non a secco).

DE

Dieses Produkt wird mit hochwertigem universellem Dübel angeboten. Nicht für die Montage an Gipswänden (ohne Fliesen) geeignet. Es liegt in der Verantwortung des Installateurs, entsprechend der Wandbeschaffenheit, den zutreffenden Dübel zu benutzen.

Es wird der Einsatz von Ventilen mit freier Entladung empfohlen.
Zum Reinigen Wasser und Seife verwenden. Zur Aufrechterhaltung des matten Aussehens, mit einem Scheuerschwamm aus Kunststoff und mit Wassr und Seife reinigen (Nicht mit trockenem Schwamm scheuern).

COSMIC

INDUSTRIAS COSMIC, S.A.U.
CERDANYA, 2
POL. IND. LA BORDA
P.O. BOX 184
08140 CALDES DE MONTBUI BARCELONA
CENTRAL OFFICE TEL +34 938 654 277 FAX +34 938 654 264
SPAIN TEL 938 664 100 FAX 938 654 264
INTERNATIONAL PHONE TEL +34 938 664 101 FAX +34 938 654 264
BELGIUM TEL 0800 111 90 FAX 0800 113 44
FRANCE TEL 0800 915 047 FAX 0800 915 048
GERMANY TEL 0800 181 7824 FAX 0800 180 1548
NETHERLANDS TEL 0800 022 0654 FAX 0800 022 0282
PORTUGAL TEL 808 201 454 FAX +34 938 654 264

info@icosmic.com
www.icosmic.com

60355-V2

COMPACT

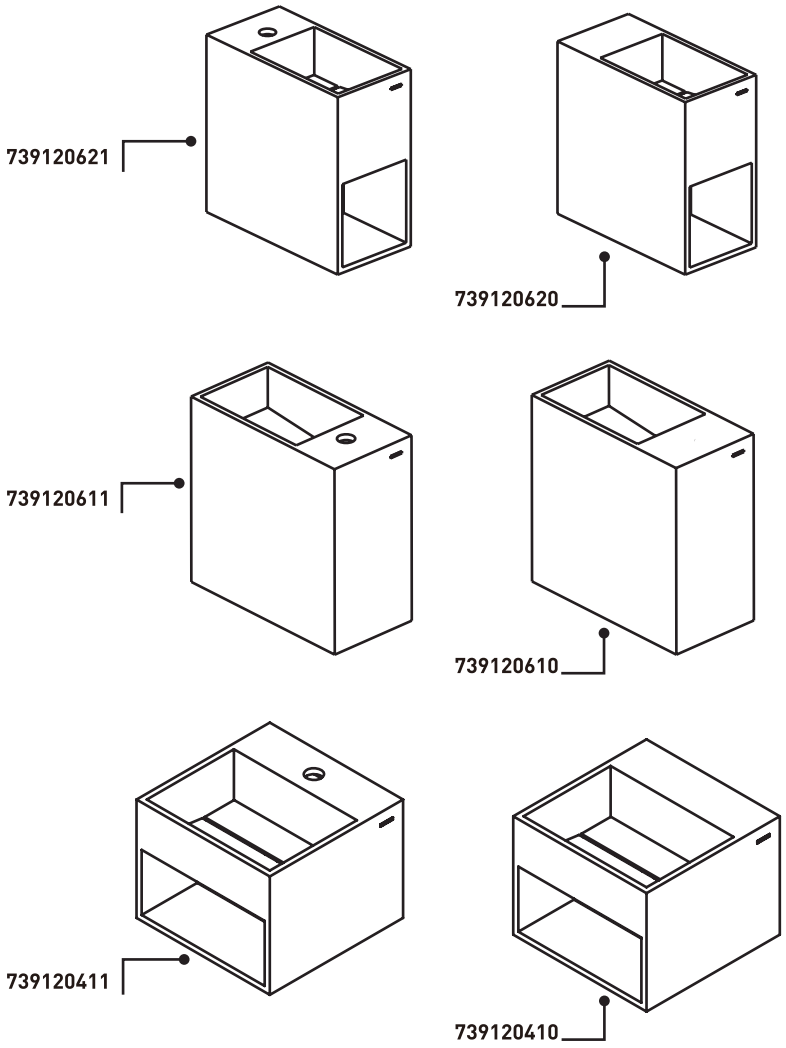

COSMIC

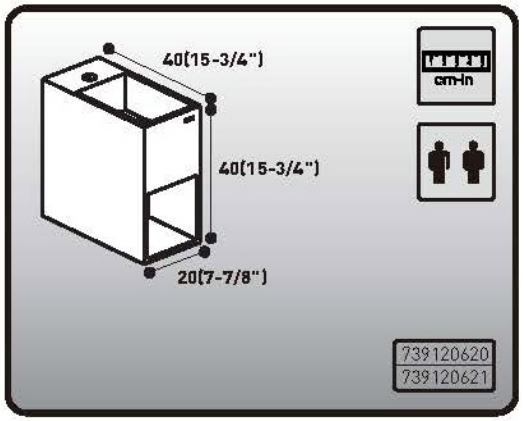

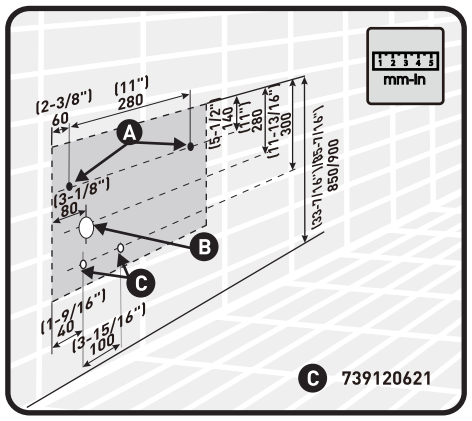

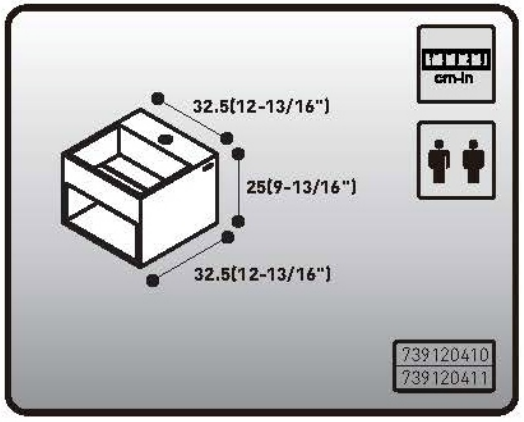

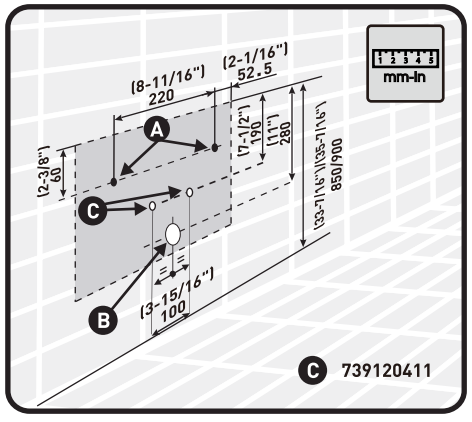

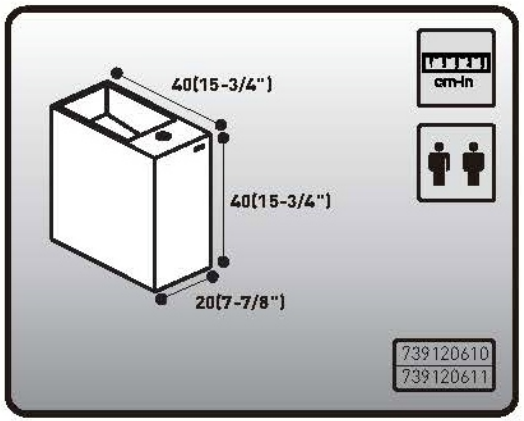

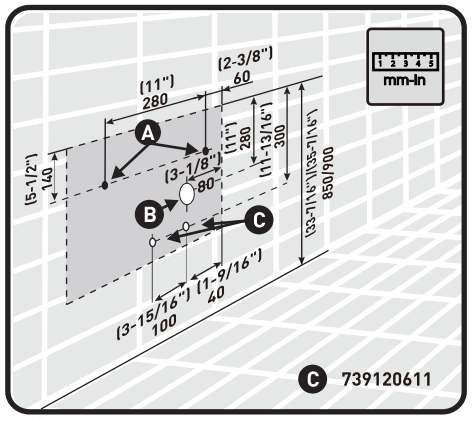

A Taladros fijación pared
Trous fixation mur
Wall fixation holes
Wandbefestigungslöcher
Fori de fissaggio
Brocas fixação parede

B Desagüe
Vidage
Waste pipe
Abwasserleitung
Scarico
Deságue

C Conexión agua
Connection d'eau
Water connection
Wasseranschlüsse
Caricio dell'acqua
Conexão agua

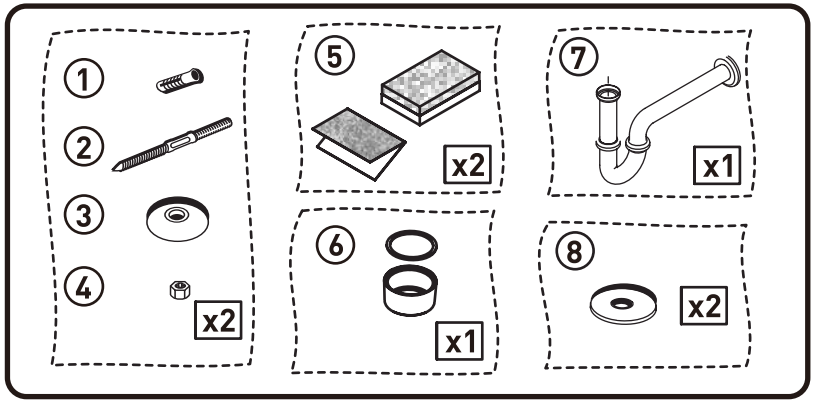





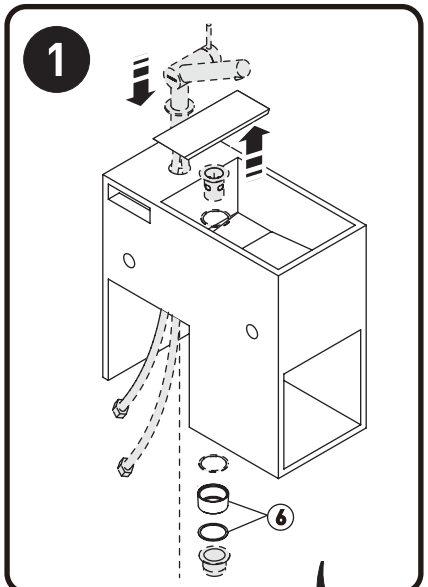

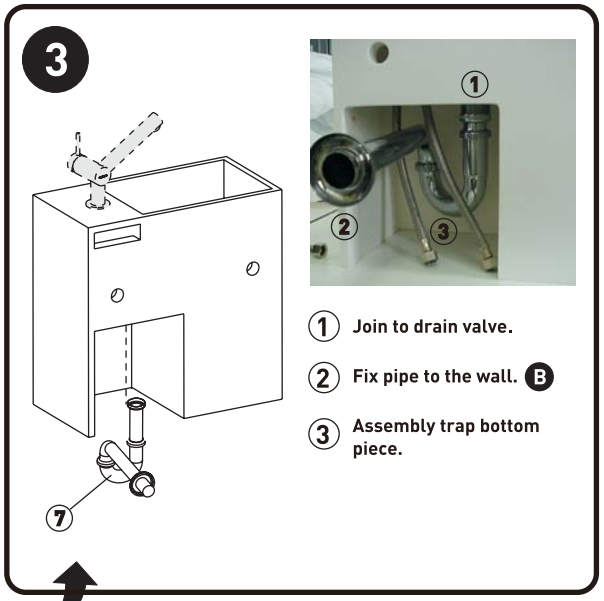

1 Join to drain valve.

2 Fix pipe to the wall. B

3 Assembly trap bottom piece.

